# Standard 460

## Karakteristike

**Motor snage 0.55 KS** obezbeđuje maksimalnu snagu i dugotrajnost pri mlevenju.

**Tehnologija jednostepenog mlevenja (Single Stage Grind)**

**Uklonjiva pregrada** za lakše čišćenje i održavanje.

**Bezbedan za upotrebu** sa pravilno održavanom septičkom jamom.

**Pneumatski prekidač (Air Switch) u hromiranoj završnoj obradi.**

## Specifikacije

| | |
|---|---|
| Ubacivanje otpada | Kontinuirano |
| Uključivanje / Isključivanje | Pneumatski prekidač |
| Motor | Monofazni |
| Snaga motora | 0.55 KS / 380W |
| Napon | 220-240V |
| Frekvencija | 50-60HZ |
| Radni režim | Povremeni |
| Podmazivanje | Trajno podmazani gornji i donji ležajevi |
| Težina ( približno) | 7.7 kg |
| Ukupna visina | 31.2 cm |
| Zaštita motora | Automatsko resetovanje |
| Odvod | 3.8 cm |
| Povezivanje sa sudomašinom | Da |
| Tehnologija mlevenja | Jednostepeno mlevenje |
| Zapremina komore za mlevenje | 980ml |

## Dimensions

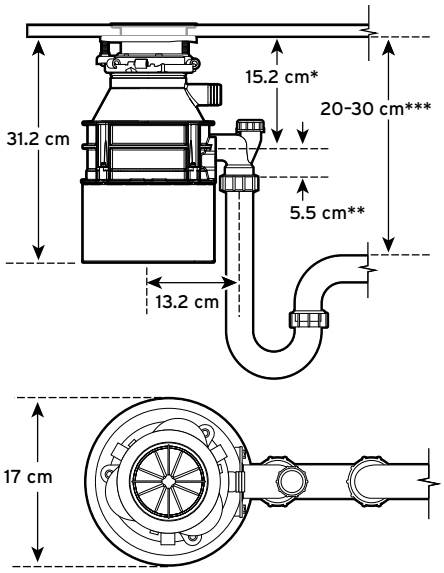


## Garancija

2 godine garancije uz fiskalni račun

The **ONLY** manufacturer with disposers
**INVENTED, DESIGNED & ASSEMBLED in the USA**

© **2024** All rights reserved.